# Leiterplattenlochbilder
Für gewinkelte Einlötstifte

# PCB hole pattern
90° solder pins

## YCA

9 Kontakte
Contacts

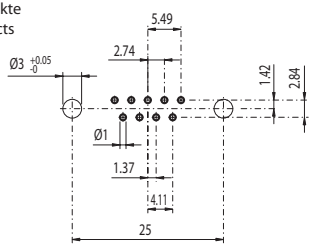


37 Kontakte
Contacts

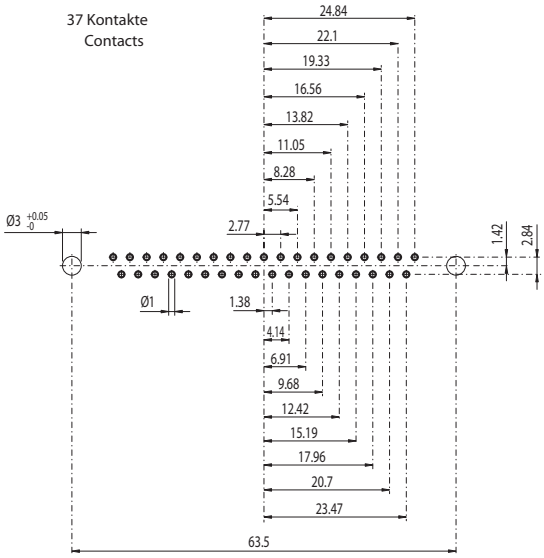


15 Kontakte
Contacts

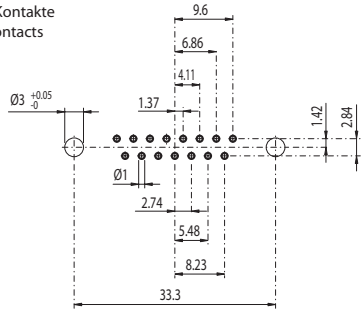


25 Kontakte
Contacts

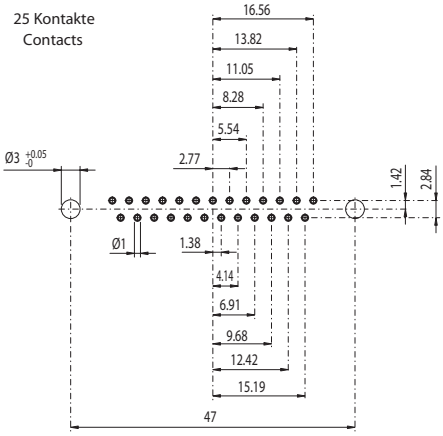

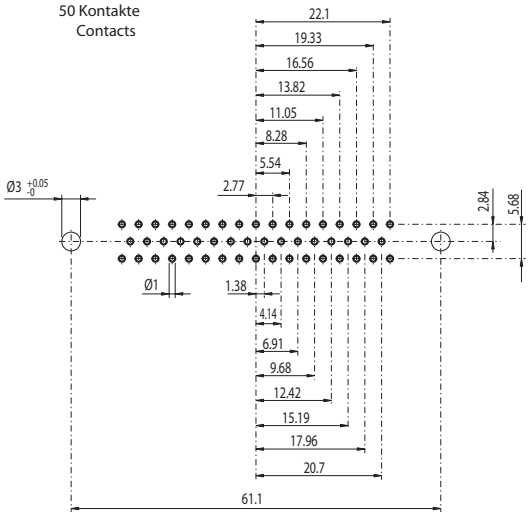
50 Kontakte
Contacts